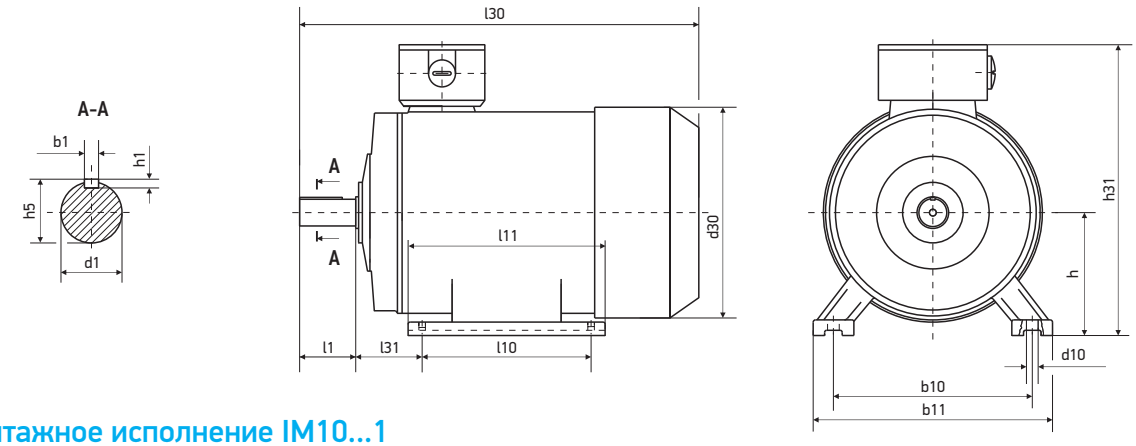

Монтажное исполнение IM10...1

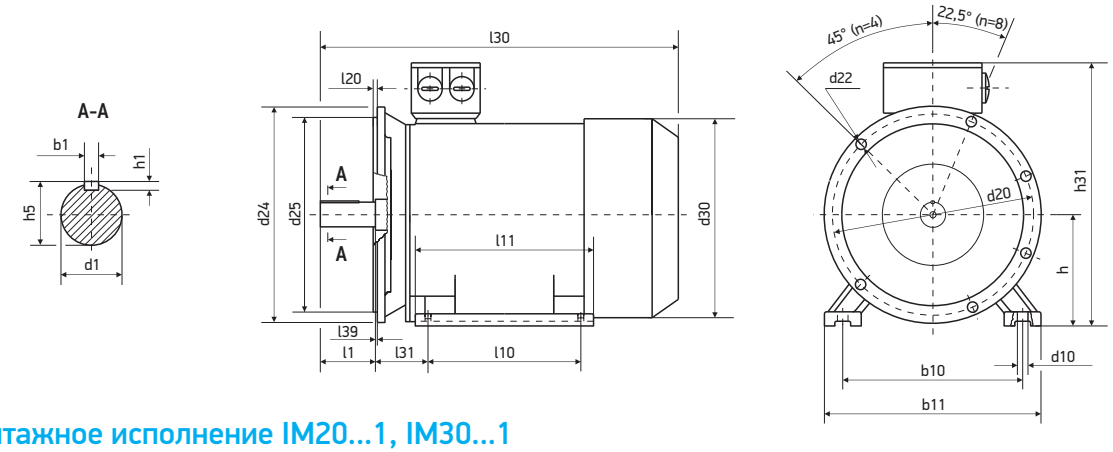

Монтажное исполнение IM20...1, IM30...1

Тип ЭД	Полю-сов	Габаритные размеры, мм				Установочные и присоединительные размеры, мм																
		l30	h31	d30	d24	b 10	b 11	l 10	l11	l31	d1	l1	b1	h5	h1	h	d10	d20	d25	l20	d22	n
АИРЕ56	2,4	216	165	120	140	90	113	71	90	36	11	23	4	12,5	4	56	5,8	115	95	3	10	4
АИРЕ63	2,4	250	180	136	160	100	124	80	102	40	14	30	5	16	4	63	5,8	130	110	3,5	10	4
АИРЕ71	2,4	295	205	155	200	112	155	90	120	45	19	40	5	21,5	5	71	7	165	130	3,5	12	4
АИРЕ80	2,4	320	230	176	200	125	160	100	130	50	22	50	6	24,5	6	80	10	165	130	3,5	12	4
АИРЕ90	2	380	245	185	250	140	176	125	170	56	24	50	8	27	7	90	10	215	180	4	15	4
АИРЕ100	4	415	275	215	250	160	205	112	180	63	28	60	8	31	7	100	12	215	180	4	15	4